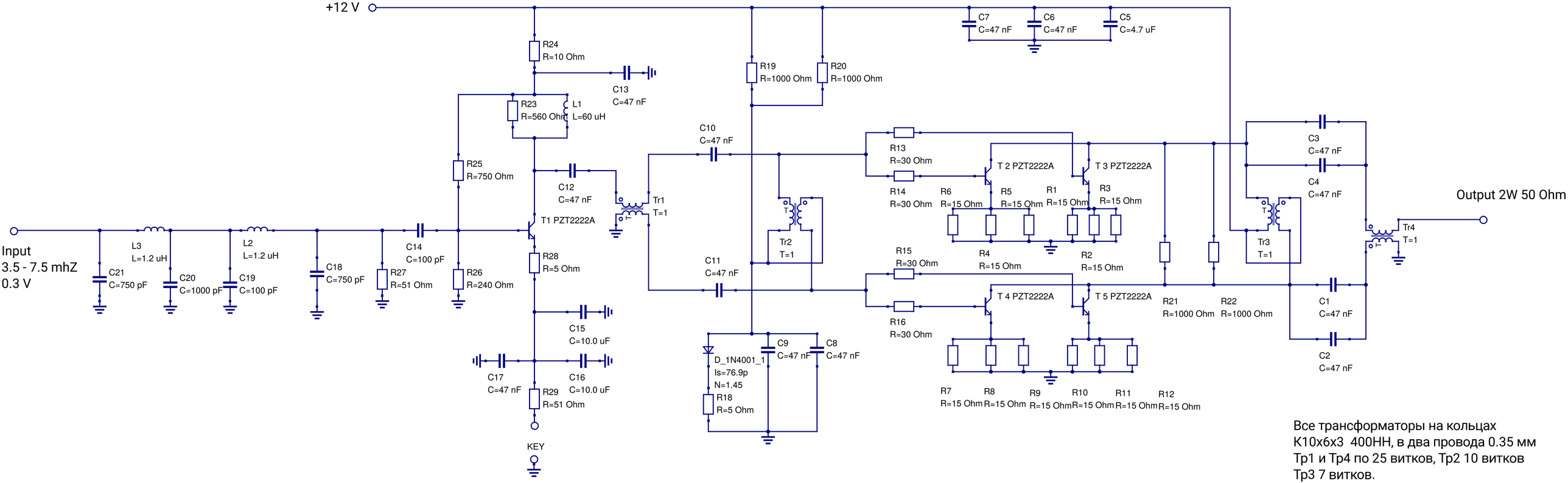

Все трансформаторы на кольцах
К10х6х3 400НН, в два провода 0.35 мм
Тр1 и Тр4 по 25 витков, Тр2 10 витков
Тр3 7 витков.

Все резисторы и конденсаторы SMD 1206